Разрез 1-1

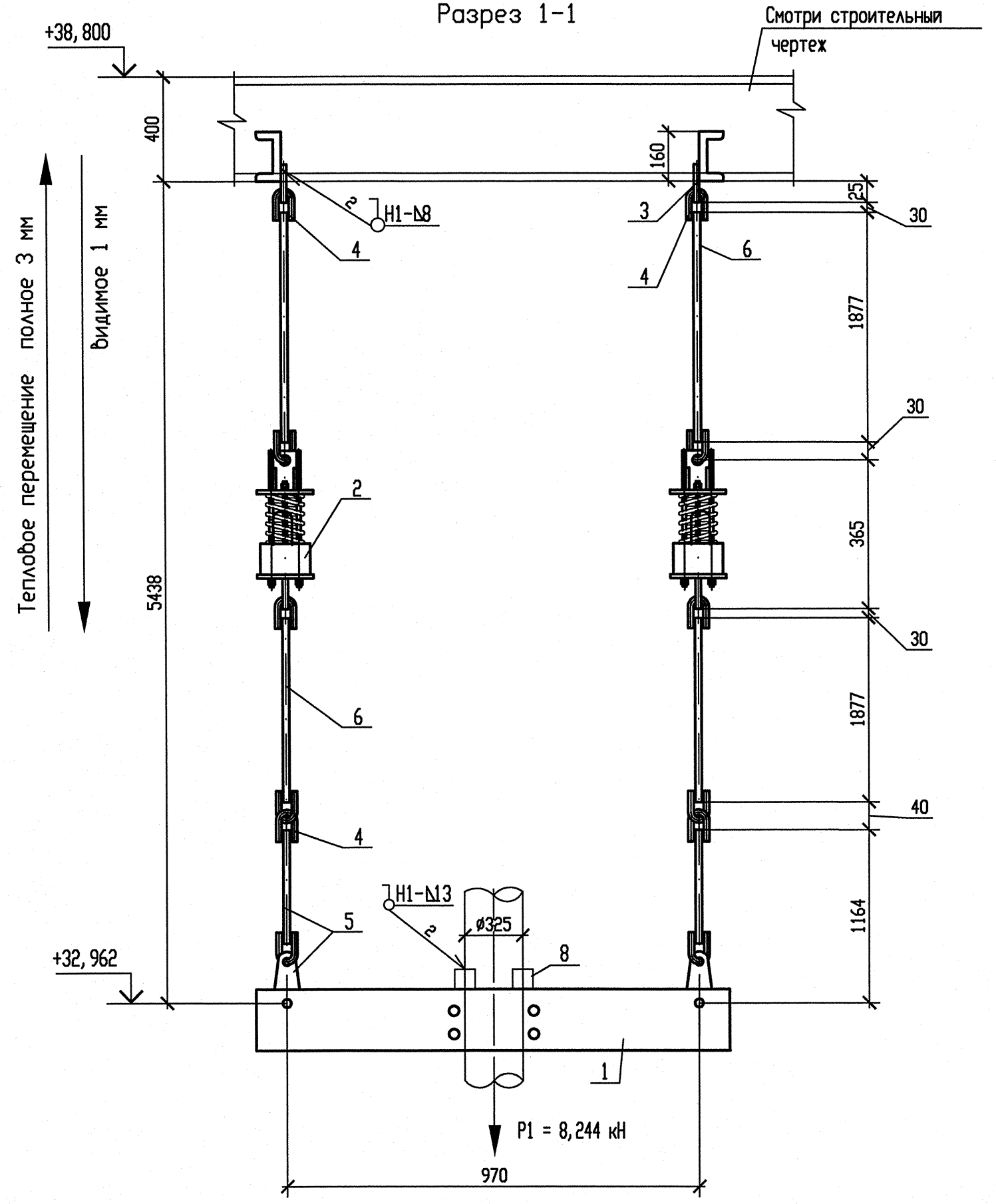

Разрез 2-2

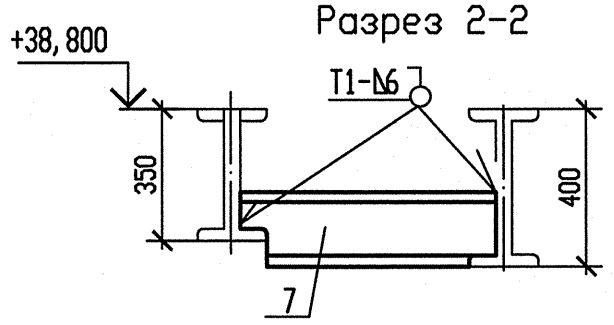

Схема расположения опоры

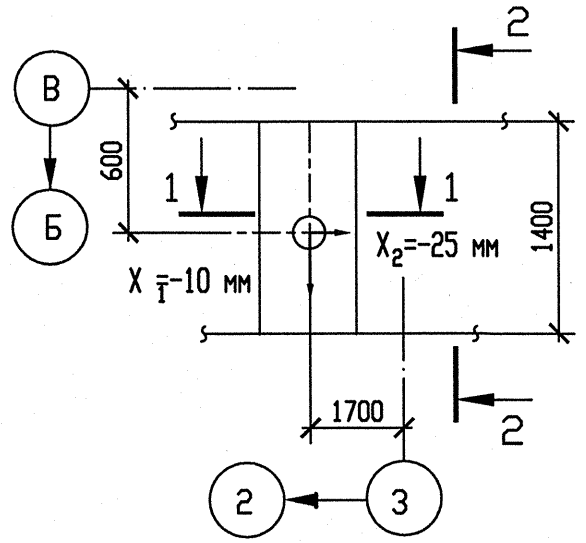

Спецификация деталей

Поз.	Обозначение	Наименование	Кол.	Материал	Масса, кг ед.	Масса, кг общ.	Примечание
1	290СТ 108.275.56-80	Блок хомутовый	1	Сборный	66,368	66,368	
2	040СТ108.275.58-80	Блок пружинный	2	Сборный	16,8412	33,6824	
3	020СТ108.367.37-80	Проушина	2	Ст3сп5-сб ГОСТ 14637-88	0,31	0,62	
4	030СТ 108.643.01-80	Ушко	10	20 ГОСТ 1050-88	0,28	2,8	
5	090СТ108.632.02-80	Тяга с серьгой	2	Сборный	10,12	20,24	См. т. т. п. 5
6	ГОСТ 2590-2006	Круг В16 l=2000	4	20 ГОСТ 1050-88	3,156	12,624	См. т. т. п. 6
7	ГОСТ 8240-97	Швеллер 16У l=1400	2	Ст3пс2-сб ГОСТ 535-2005	19,88	39,76	См. т. т. п. 6
8	260СТ108.386.01-80	Упор 325	2	20 ТУ 14-3Р-55-2001	1,37	2,74	
	ГОСТ 2246-70	Проволока		Св-08Г2С		-	
	ГОСТ 9467-75	Электроды		УОНИИ 13/45		-	
				Итого:		178,8344	

1 Привязку опоры смотри чертеж R3.RN21.3010.012.01.00.001.
2 Сварку производить по ГОСТ 5264-80.
3 Сварка тяги с ушком смотри ОСТ 108.632.02-80.
4 Отметка трубопровода подлежит уточнению в соответствии с уклоном трубопровода.
5 Тягу в детали поз.5 обточить до ø 16 мм на длине 100мм.
6 Детали поз.6 и 7 обрезать на монтаже до размеров, указанных на чертеже, с уточнением по месту.
7 P1 – нагрузка, равная весу трубы с водой и изоляцией.
8 Изготовить один комплект.

Опора	Характеристика пружины								
	табличные данные			при установке		в раб. состоянии		в хол. состоянии	
	Доп. раб. нагрузка Pmax кН	Прогиб при Pmax λmax мм	Высота пружины в сб. сост H0, мм	Высота пружины Нмонт, мм	Нагрузка на пружину Рмонт, кН	Высота пружины Hраб, мм	Нагрузка на пружину Pраб, кН	Высота пружины Hхол, мм	Нагрузка на пружину Pхол, кН
3RN23Y01	8	70	177	138	4,443	141	4,122	142	3,956

АРХИВНЫЙ ЭКЗЕМПЛЯР

Инв. N подл. R3.00262.1.0.12
Лист 84

R3.RN21.3012.012.01.00.033

Ростовская АЭС Блок 3

Изм	N уч.	Лист	N докум	Подп.	Дата
1	-	Зам.	538-12	-	-
Инженер Зк.		Терентьева			28.09
Пров. инж. Зк.		Огнева			28.09
Пров. вед. инж.		Пантюшина			28.09
И. о. нач. гр.		Филатов			28.09
Н. контр.		Краснояров			28.09

Главный корпус
Машинное отделение (ДО, ЗЗТУ)
Конденсатопроводы из ПВД-6 в деаэратор

Стадия	Лист	Листов
Р	1	1

Подвеска пружинная
3RN23Y01

ОАО "НИАЭП"
2012

Инв. N подл. | Подп. и дата | Взам. инв. N

Формат А4х3